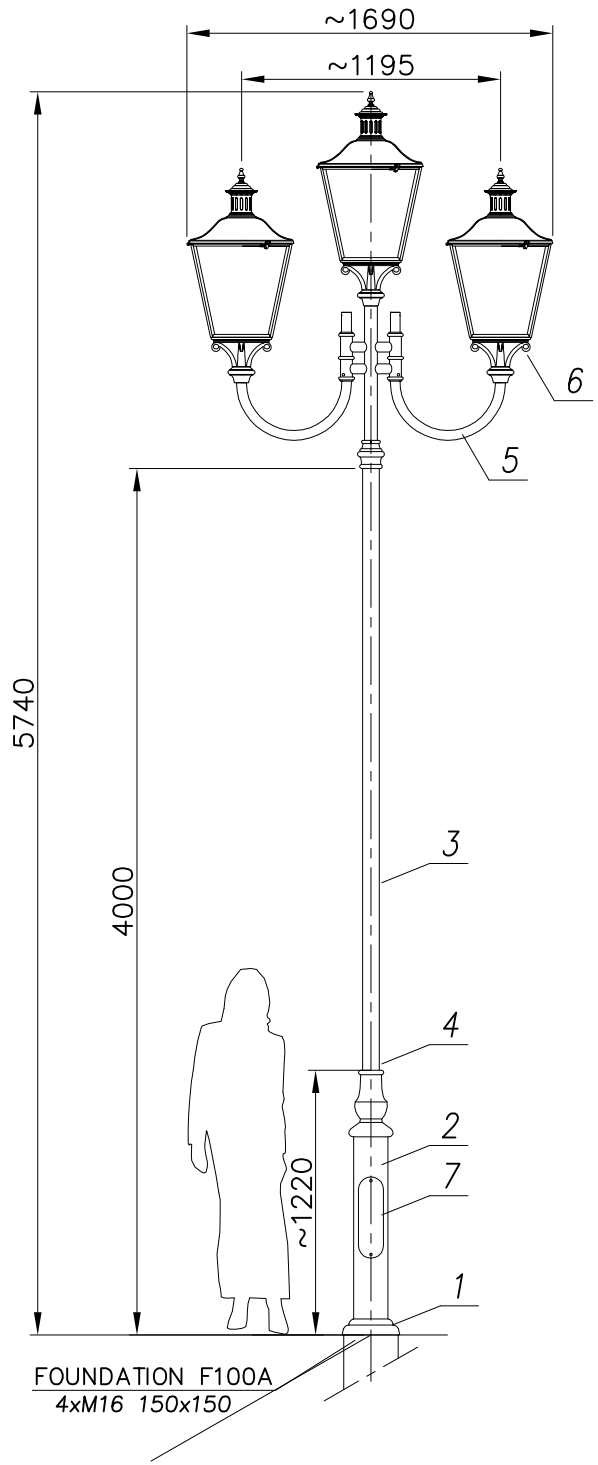

MALOWANIE:

PAINTING

POWŁOKA ANTYKOROZYJNA (ANTICORROSIVE PAINT)
KOLOR (COLOUR) RAL 7021

FUNDAMENT:

FOUNDATION F100A
FUNDAMENT NIE WCHODZI W SKŁAD ZESTAWU
FOUNDATION IS NOT INCLUDED INTO THE SET.

nazwa/name	wartość value
strefa obciążenia wiatrem wind zone	I
wsp.dynamiczny dynamic rate	1.2
kategoria terenu terrain category	II
klasa obciązenia load class	A
cześciowy wsp. dla obc. wiatrem partial rate for wind load	1,4
cześciowy wsp. dla obc. stałego partial rate for fixed load	1,2
obliczeniowa prędkość wiatru wind speed	22 [m/s

ACCORDING TO: PN-EN 40-3-1, PN-EN 40-3-

Nr		Nazwa elementu/Element	Materiał/material	ilość quantity	uw no
8		Przewód/Cable YDY 3x1,5mm^2	–	–	
7		Tabliczka przyłączeniowa / Fuse box	–	1	
6		Oprawa/Luminary 03 LIBRA	poliwęglan/aluminium policarbonate/aluminium	3	
5		Ramię/Arm R18	aluminium	2	
4	POLE/SŁUP ST3	Ozdoby/ Decorations	odlew aluminiowy (AK9) aluminium cast (AK9)	1	
3	POLE/SŁUP ST3	Rura stalowa/Steel pipe ø76	stal/steel (S235)	1	
2	POLE/SŁUP ST3	Rura stalowa/Steel pipe ø159	stal/steel (S235)	1	
1	POLE/SŁUP ST3	Maskownica/Masking frame	żeliwo/iron cast (GJL200)	1	

Opracował Drawn by	Nazwisko/Name	Data/Date
	M.C.	13.03.2025

Producent
art metal
FIRMA PRODUKCYJNO-HANDLOW
ART-METAL Sp. J.
ul.Jabłoniowa 124, 83-331 Łapino Kar
tel.(+48) 58 681 80 78
www.art-metal.pl

produkt/product
hc=5685
ST3/303
ST3/2xR18/

skala/scale	arkusz/sheet	
1:30	A4	tolerancja/tolerance: +/- 20mm